france poutres

KITS STRUCTURELS

> Kit toiture
> Kit murs ossature bois
> Kit plancher

Grâce à notre bureau d'études intégré, nous réalisons des plans CAO/DAO, des études structurelles ainsi que des calepinages pour des ouvrages structurels. Nous proposons ainsi l'étude technique, la rédaction de l'offre, la fabrication et la livraison sur chantier de kits complets incluant les éléments structurels, les accessoires et les plans de pose.

Applications

Kit toiture

- Chevrons porteurs
- Toitures terrasses
- Charpentes traditionnelles

Description :
Empannage : poutres en I, bois massif, contrecollé, lamellé collé
Essence : sapin et épicéa (douglas et chêne sur consultation)
Traitement : classe 2, classe 3.
Découpe : millimétrique ou sur-longueur

Application :
- Ferme latine entrait simple, entrait moisé, sur blochet, treillis sur poteau
- Poutre delta, poutre banane
- Auvent contre existant
- Carport, préau sur poteau

Les avantages

Solution complète, sur-mesure et optimisée

Facilité de montage et rapidité d'exécution grâce au plan fourni

Facilité de mise en œuvre : pas de découpe donc pas de chute à gérer

Garantie décennale fabricant et étude bois

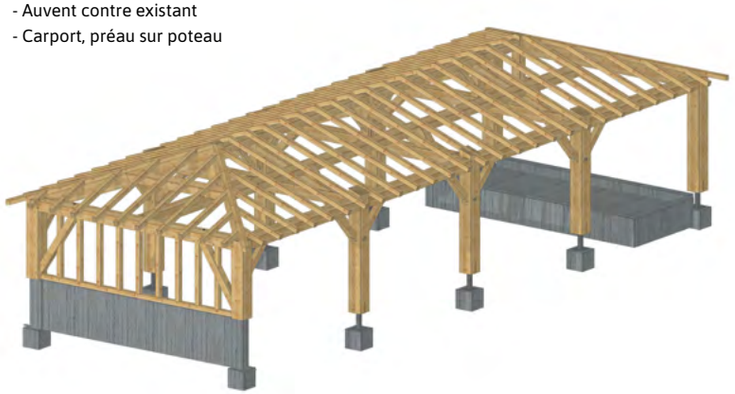

Demande d'étude sur notre site internet

Kit murs ossature bois

- Bâtiments ossature bois
- Pre-cut

Description :
Montants : de 45 x 95 à 45 x 220 mm
Essence : sapin et épicéa, douglas sur demande
Traitement : classe 2 et classe 3 pour les lisses
Découpe : millimétrique

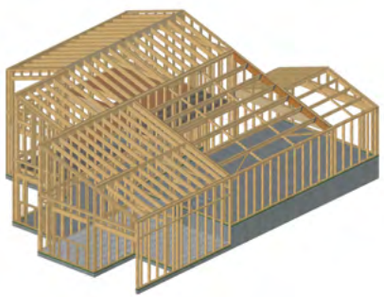

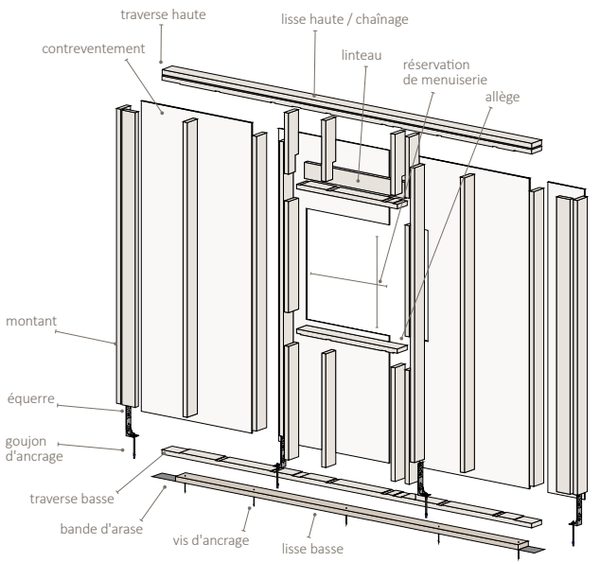

Kit plancher

- Dalles bois
- Planchers d'étage
- Surélévations

Description :
Solivage : poutre en I, bois massif, contrecollé
Essence : sapin et épicéa, douglas sur demande
Traitement : classe 2, classe 3, classe 4
Découpe : millimétrique ou sur-longueur

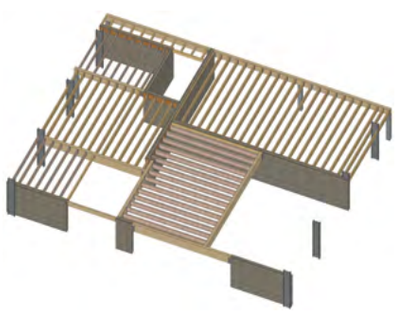

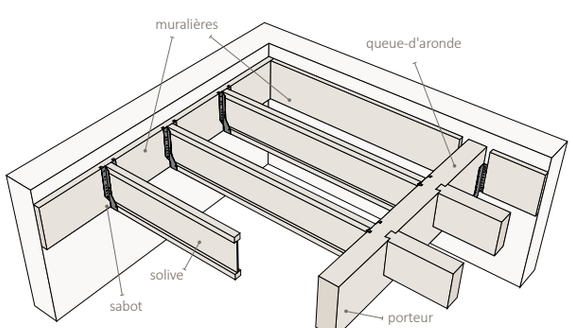

Processus

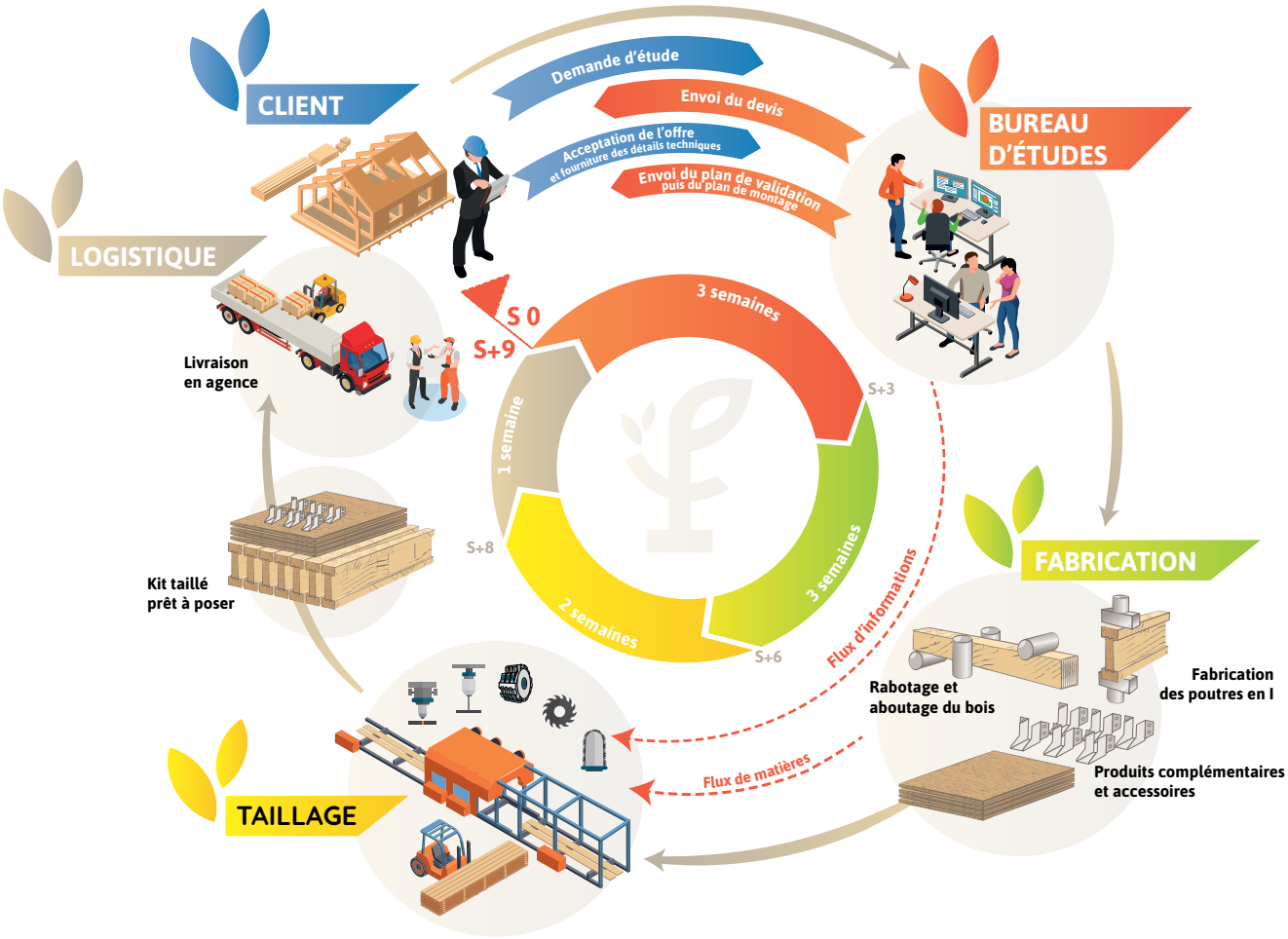

Téléchargez toute la documentation technique sur : www.france-poutres.com.

2 rue Louis Blériot
85190 Venansault - France

02 51 07 31 16
info@france-poutres.com

france-poutres.com

FPKS-0524 | Impression sur papier recyclé | France Poutres 2024 | Création by IDéales/DKlic© | Photos Lechat© - Grossin© - FrancePoutres©